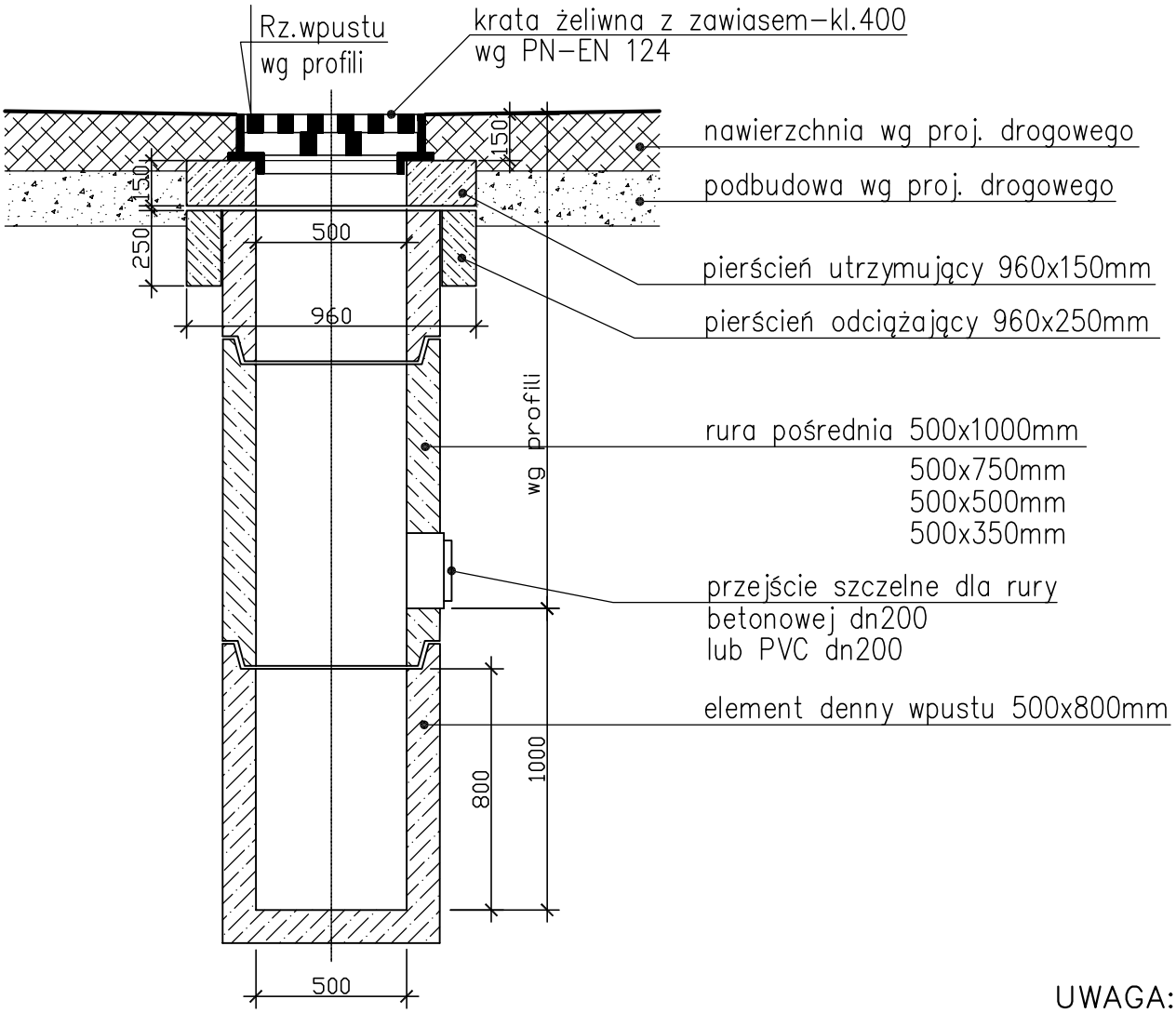

UWAGA:
Wpusty W28, W61, W32 zabudować
na istniejącym kanale

od W1 do W61

NAZWA OBIEKTU:
Rozbudowa drogl powiatowej Nr 1837 C na odcinku ulic: Nowe Osiedle, Freta, Kościelna, Rynek, Kościuszki, 11 listopada, 3 Maja w msc. Górzno

ADRES OBIEKTU:
województwo Kujawsko-Pomorskie
powiat brodnicki jednostka ewid.: Bobrowo

JEDNOSTKA PROJ.:
DM-PROJ
Mariusz Majewski
Ostrowite 172
87-522 Ostrowite

INWESTOR:
Zarząd Powiatu w Brodnicy
ul. Kamionka 18
87-300 Brodnica

NAZWA OPRACOWANIA:
PROJEKT BUDOWLANY

TYTUŁ RYSUNKU:
WPUST ULICZNY

FUNKCJA	IMIĘ I NAZWISKO	NR UPRAWNIEŃ I SPECJ.	PODPIS
PROJEKTANT	mgr inż. Katarzyna Jakubowska	KUP/0145/POOS/09 do proj. bez ograniczeń w specj. instal w zakresie sieci, instalacji i urządzeń ciep. wentyl., gaz., wod., i kanalizacyjnych	
SPRAWDZAJĄCY BRANŻA SANITARNA	mgr inż. Monika Królikowska	KUP/0151/POOS/09 do proj. bez ograniczeń w specj. instal w zakresie sieci, instalacji i urządzeń ciep. wentyl., gaz., wod., i kanalizacyjnych	
DATA: 08.2023	BRANŻA: SANITARNA	SKALA: 1:25	NR RYS. 10